EN 36×25

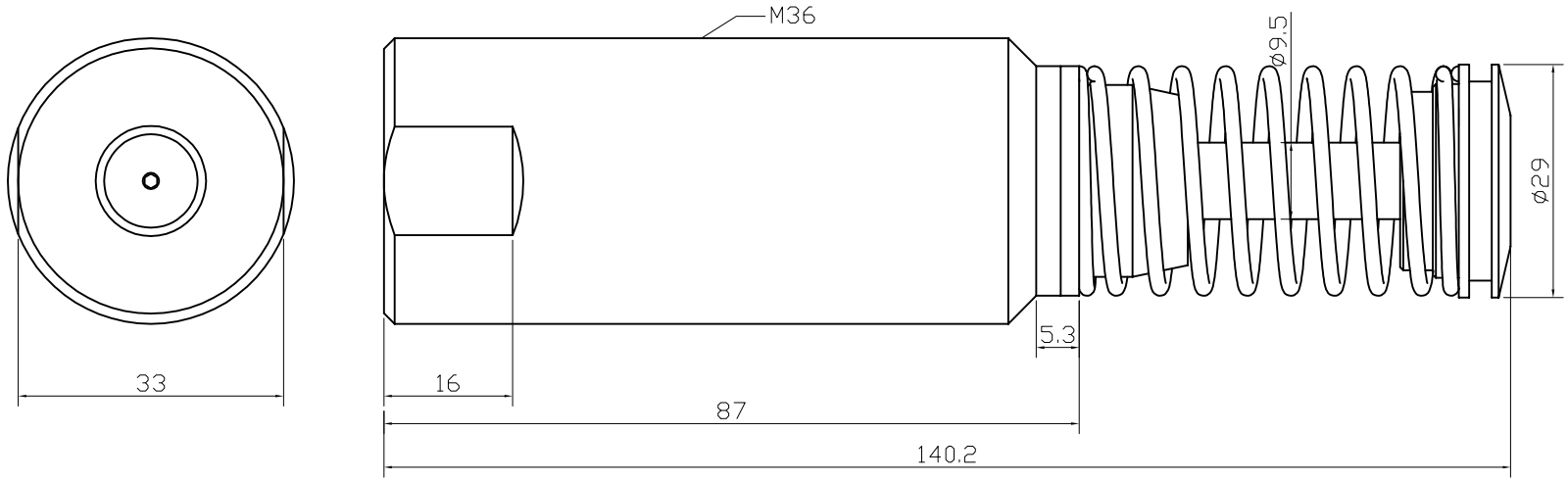

标记 TAG	处数 NO.	更改文件号 Darwing No.	签 字 Signature	日期 Date
设 计 Design		标准化 Standardizing		
校 对 Proofread		批 准 Approve		
审 核 Audit				
工 艺 Craft		日 期 Date		

可调液压缓冲器
Adjustable Hydralic Shock Absorber

外形尺寸图
Dimension Drawing

EN 36×25

标 记 TAG	数 量 QTY	重量(Kg) Weight	比 例 Proportion

共 张 Page Amount	第 张 Page No.

力科丹普